CZM FOUNDATION EQUIPMENT

EM500

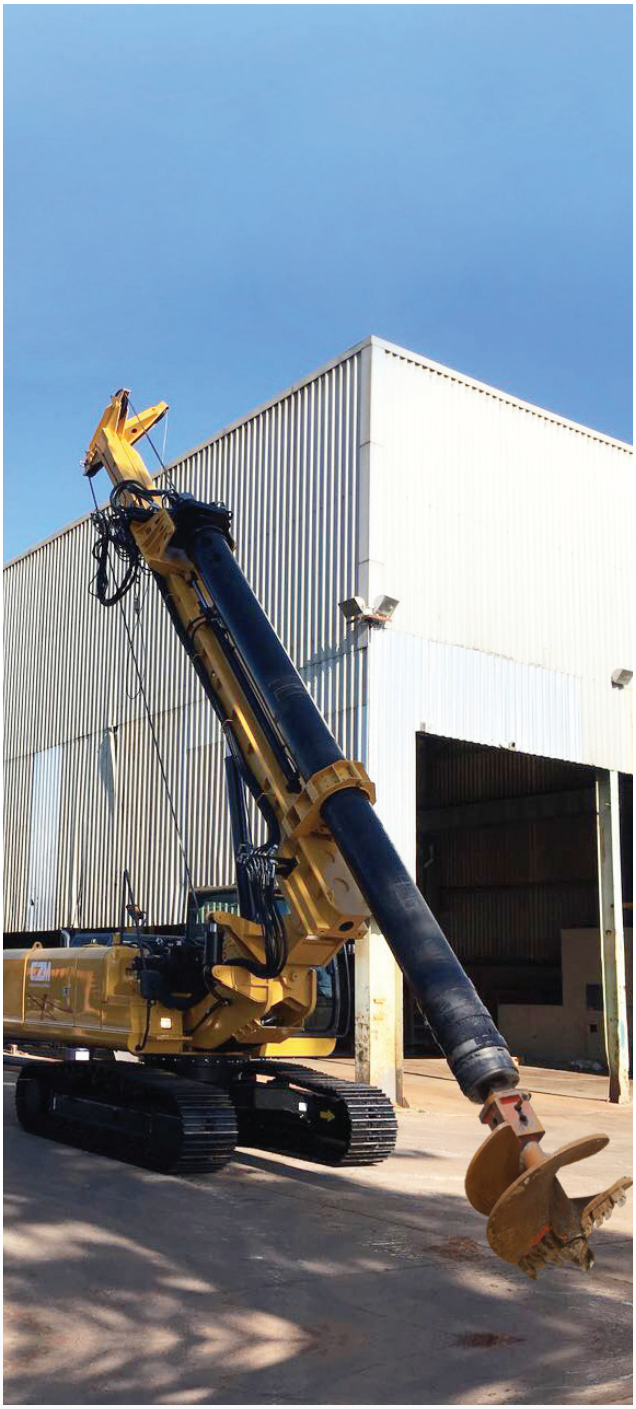

CZM
CZM
COMET

CARACTERISTICAS PRINCIPALES

Se ha proyectado el **EM500** de CZM para alto desempeño y para tener la más rápida y la más fácil preparación para la operación y el modo de transporte. Es una Perforadora Hidraulica confiable, fuerte, robusta y compacta sobre una base John Deere, manteniendo la operación y el mantenimiento extremamente simples y eficiente.

Este modelo es una Perforadora Hidraulica muy compacto y las funciones hidráulicas en la cabina también permite que el Kelly bar siga la elevación y el descenso del mástil debido al posicionamiento de los cilindros hidráulicos para la cabeza rotativa y un marco. Por lo tanto el Kelly bar viaja con la máquina de una manera rápida, fácil y económica.

DATOS TÉCNICOS

Profundidad máx interlock	30 m
Profundidad máx fricción	30 m
Diámetro Máx.	1.600 mm
Diámetro Mín.	400 m
Máx rpm	75 rpm
Torque Máx.	6.000 kgf.m
Peso	28.000 kg
Pull down	12.000 kgf.m
Carrera del cilindro	2.000 mm
Fuerza malacate	10.000 kgf.m
Fuerza malacate auxiliary	3.000 kgf.m
Diámetro Haste	383 mm
Base	John Deere 160G
Motor Diesel	121 HP (90 kW)
Pala de nivelación	Opcional
Presión Máx	340 bar
Ancho de las orugas	600 mm

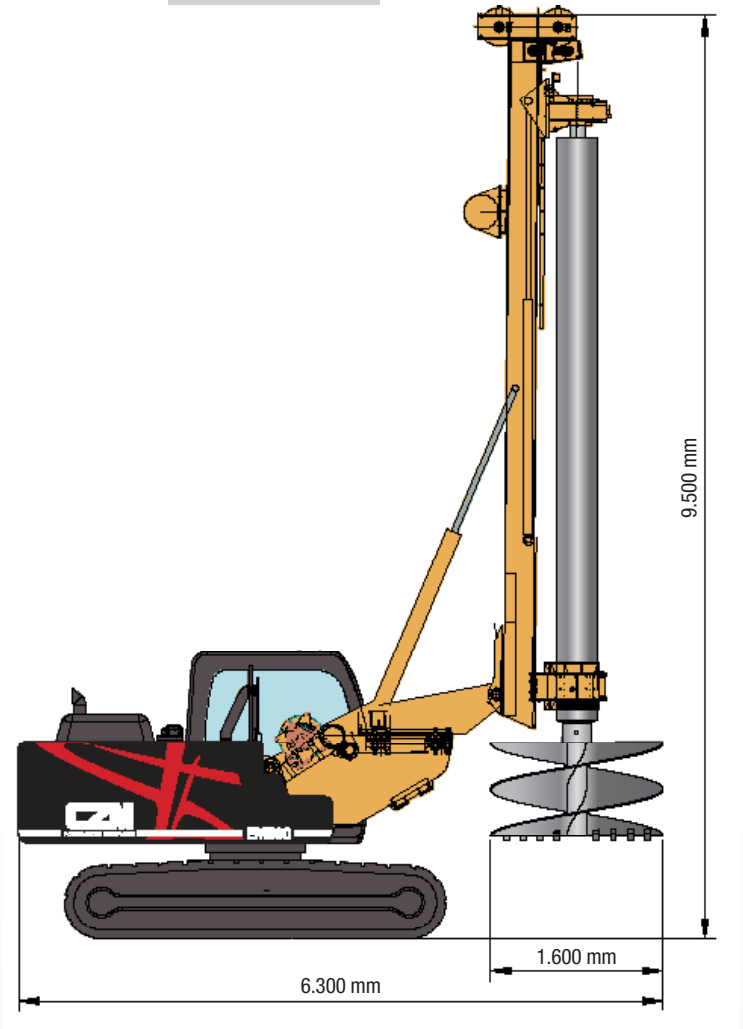

POSICIÓN DE TRANSPORTE

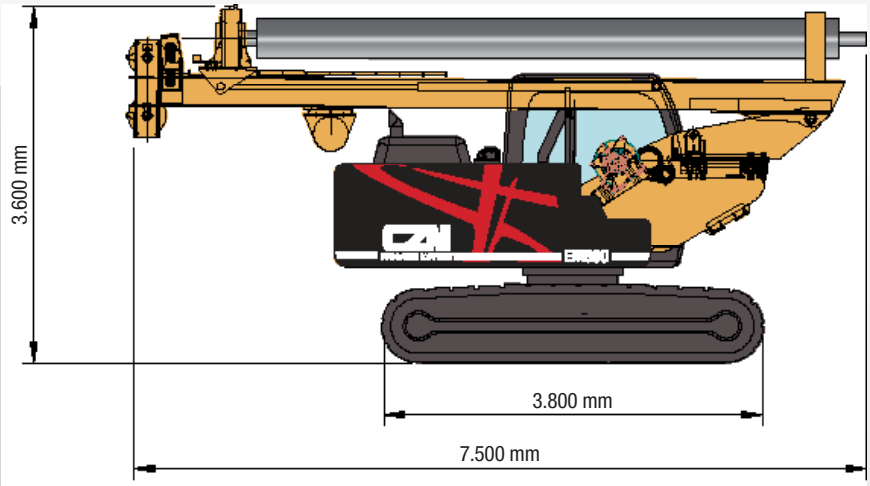

BRASIL
WWW.CZM.COM.BR

USA
WWW.CZM-US.COM

CONTAGEM
Avenida Sócrates Mariani Bittencourt, nº364
Cinco • Contagem • Minas Gerais
CEP 32010-010 • Tel.: +55 31 2111-6200

SAVANNAH
145 East Industrial Boulevard
Pembroke • Georgia • ZIP Code: 31321
USA • Phone: +1 912 964-2214

Especificações estarão sujeitas a mudanças sem prévio aviso. / *Specifications are subject to change without notice.*